1 | Karbonmonoksit hakkında bilgiler

Karbonmonoksit (CO) nedir?

Karbonmonoksit; karbon içeren yakıtların eksik yanmasıyla oluşan, kokusuz, tatsız, son derece zehirli ve yanıcı bir gazdır. Karbonmonoksit bakımından zengin bir ortama uzun süre maruz kalmak ciddi doku hasarına, hatta ölüme yol açar.

Karbonmonoksit zehirlenmesinin belirtileri nelerdir?

• Hafif maruziyet (yaklaşık 100-200 ppm): Hafif baş ağrısı, bulantı, kusma, yorgunluk (çoğunlukla “grip benzeri” belirtiler olarak tanımlanır).

• Orta düzeyde maruziyet (yaklaşık 400 ppm): Şiddetli, zonklayıcı baş ağrısı, uyku hali, bilinç bulanıklığı, hızlı kalp atımı.

• Çok yüksek düzeyde maruziyet (yaklaşık 800 ppm): Bilinç kaybı, kasılmalar, kalp-solunum yetmezliği, ölüm.

Milyonda bir (PPM)	Yetişkinler üzerindeki etkileri
100	Hafif baş ağrısı, bulantı, kusma, yorgunluk (çoğunlukla “grip benzeri” belirtiler olarak tanımlanır).
200	2-3 saat içinde baş dönmesi ve baş ağrısı.
400	Bulantı, alın bölgesinde baş ağrısı, uyku hali, bilinç bulanıklığı ve hızlı kalp atımı. 3 saatten uzun maruziyetten sonra hayati tehlike.
800	Şiddetli baş ağrıları, kasılmalar, hayati organlarda yetmezlik. 2-3 saat içinde ölüm meydana gelebilir.

Karbonmonoksit nereden gelir?

Karbonmonoksit, yetersiz veya eksik yanma nedeniyle oluşur.

• Fırın, kazan, ocak, pelet sobası, şömine, odun sobası ve kömürlü mangal; özellikle düzgün çalışmadıklarında veya yetersiz havalandırılan bir odada bulunduklarında karbonmonoksit kaynağı olabilir.

• Kapalı alanlardaki (garaj) araç egzoz gazları da karbonmonoksit tehlikesi oluşturabilir.

• Parafinli ısıtıcıların veya kömürlü mangalların iç mekânda kullanılması ya da bir aracın garajda çalıştırılması, karbonmonoksit düzeylerini ölüme yol açabilecek kadar yükseltebilir.

Karbonmonoksit bulunduğunu nasıl anlarım?

Zehirlenmeye yol açan gazın yoğunluğu milyonda bir (ppm) olarak ölçülür. Bu CO alarmı havadaki karbonmonoksit (CO) düzeyini izler. CO yoğunluğu çok yükselirse dedektör yüksek sesli alarm verir. Alarm çaldığında evdeki herkesi uyarın, derhal dışarı çıkın ve 112’yi arayın.

Kendimi ve ailemi karbonmonoksit zehirlenmesinden nasıl korurum?

• Evinize bir veya daha fazla karbonmonoksit dedektörü takın.

• Evinizin ısıtma sistemini, kazanını ve gaz, yağ veya kömürle çalışan diğer cihazlarını her yıl yetkin bir kişiye veya firmaya kontrol ettirin.

• Yanma cihazlarının ve motorların iyi havalandırıldığından emin olun.

• Bacanızı her yıl kontrol ettirin ve temizletin.

• Gazlı cihazları önerildiği şekilde kullanın. İç mekânları ısıtmak için asla gazlı ocak veya fırın kullanmayın.

Karbonmonoksit alarmı çalarsa ne yapmalıyım?

Karbonmonoksit yoğunluğu tehlikeli bir düzeye ulaştığında dedektör yüksek sesli bir alarm sinyali (85 dB) verir ve Alarm LED'i hızla yanıp söner.

• Evdeki herkesi tehlikeden haberdar edin.

• Derhal dışarı çıkın ve 112'yi arayın.

• Alarm durdurulmadan ve sızıntı kaynağı bir uzman tarafından giderilmeden binaya tekrar girmeyin.

DİKKAT
Duman dedektörünün aksine, karbonmonoksit alarmı kolay kolay yanlış alarm vermez. CO alarmı çalarsa durumu ciddiye alın ve bir yerde aşırı CO yoğunluğu bulunduğunu varsayın.

2 | Önemli önlemler ve uyarılar

Bu kılavuz alarmı doğru kullanmanıza yardımcı olacaktır. Alarmı kullanmadan önce kılavuzu dikkatle okuyun. İleride başvurmak üzere saklayın.

Kullanım talimatları

UYARI
Alarmı asla göz ardı etmeyin. Müdahale edilmemesi ciddi yaralanma veya ölümle sonuçlanabilir.
Dedektörü açmaya veya parçalarına ayırmaya çalışmayın. Dedektörün kurcalanması elektrik çarpmasına veya arızaya yol açabilir.

DİKKAT
Dedektörü izin verilen nem ve sıcaklık koşullarında taşıyın, kullanın ve saklayın.
Dedektöre sıvı sıçramasını veya damlamasını önleyin. Üzerine sıvı içeren herhangi bir eşya koymayarak dedektöre sıvı girmesini engelleyin.
Bu CO alarmı yalnızca CO varlığını algılamak için tasarlanmıştır; duman, gaz, ısı veya alev algılayamaz.

• Bu cihaz; fiziksel, duyusal veya zihinsel yetenekleri sınırlı ya da deneyim ve bilgisi yetersiz kişiler tarafından, güvenliklerinden sorumlu bir kişi dedektörün kullanımı konusunda gözetim veya talimat sağlamadıkça kullanılmak üzere tasarlanmamıştır.

• Örneğin temizlik sıvılarından, cilalardan, boyalardan, pişirme işlemlerinden vb. kaynaklanan buhar veya gazlar dedektörün güvenilirliğini kısa veya uzun vadede etkileyebilir.

• Bu cihaz, kişileri karbonmonoksit maruziyetinin akut etkilerinden korumak üzere tasarlanmıştır. Belirli tıbbi rahatsızlıkları olan kişileri tamamen koruyamaz. Şüphe halinde bir hekime danışın.

Kurulum talimatları

UYARI
Bu dedektörü doğru şekilde kurup kullanmazsanız cihaz düzgün çalışmayacak ve karbonmonoksit tehlikesine yeterli tepki vermeyecektir. Doğru kurulum için Bölüm 5'e bakın.

DİKKAT
Kurulumdan önce CO alarmının doğru yerleştirilmesi için Bölüm 5'i okuyun.
Dedektörü doğrudan güneş ışığına veya ısı kaynaklarına maruz bırakmayın.
Dedektör yetkin bir kişi tarafından kurulmalıdır.

3 | Ürün

3.1 Ürün bilgileri

Bu Karbonmonoksit Alarmı (bundan sonra Cihaz olarak anılacaktır), havada çok fazla karbonmonoksit bulunduğunda yüksek hassasiyet, kararlı performans ve düşük yanlış alarm oranıyla hızla tepki verir. Cihaz, yüksek kaliteli sensörü sayesinde 30 ppm kadar düşük karbonmonoksit düzeylerini ölçebilir. Çok işlevli LCD ekran, bekleme modunda sıcaklık ve nemi; alarm modunda karbonmonoksit yoğunluğunu gösterir. Ortamdaki karbonmonoksit yoğunluğu alarm değerine ulaştığında cihaz 85 dB'lik yüksek sesli alarm verir ve LED hızla yanıp sönerek kullanıcıları derhal önlem almaları için uyarır.

Bu cihaz, karbonmonoksit dedektörleri için en güncel Avrupa standardı EN 50291-1:2018/AC:2021'e uygun olarak sertifikalandırılmıştır.

3.2 Ürünün yapısı

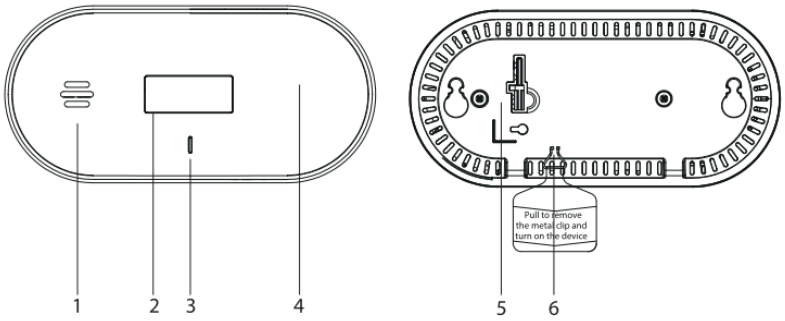

Şekil 3-1 Yapı

No.	Bölüm	Açıklama
1	Buzzer	Alarm sesi: 3 metrede 85 dB(A).
2	LCD ekran	Çok işlevli LCD ekran çevre koşullarına göre değişir. • CO yokken: Güncel sıcaklığı (±0,1 °C doğrulukla) ve nemi (±%1,5 RH doğrulukla) dönüşümlü gösterir (yaklaşık 5 saniye). • CO varken: Güncel CO yoğunluğunu, sıcaklığı ve nemi dönüşümlü gösterir (yaklaşık 5 saniye). • Alarm modu: Mavi arka ışık yanar ve güncel CO yoğunluğunu gösterir.
3	Gösterge	Üç renkli LED gösterge, cihazın durumunu belirtmek için buzzer eşliğinde kırmızı, yeşil veya sarı yanıp söner. • Bekleme: Dakikada bir yeşil yanıp söner. • Alarm: Kırmızı yanıp söner. • Arıza: Sarı yanıp söner.
4	Test/Silence düğmesi	• Test: Test/Silence düğmesine basın; mavi arka ışık 5 saniye yanar. Mavi ışık yanarken tekrar basın; cihaz testi başlatır. LCD sırasıyla güncel CO yoğunluğunu, en yüksek CO yoğunluğunu, en yüksek sıcaklığı ve en yüksek nemi gösterir (yaklaşık 5 saniye). • Susturma: Test/Silence düğmesine basın; cihaz alarm sesini geçici olarak durdurur (9 dakika). **UYARI: 300 ppm üzerindeki yoğunluklarda alarm susturulamaz.**
5	Pil bölmesi	Dahili pil; kullanıcı tarafından değiştirilemez.
6	Metal klips	Cihazı etkinleştirmek için metal klipsi çıkarın.



Şekil 3-2 LCD ekran

Mod	Gösterge	Açıklama
Açılış	Mavi arka ışık 3 saniye yanar.	Cihaz etkinleştirilmiştir.
Bekleme	Sıcaklık ve nem değerleri	Güncel nem ve sıcaklık dönüşümlü gösterilir. Sıcaklık Santigrat (°C) veya Fahrenhayt (°F) olarak gösterilebilir. °F/°C arasında geçiş için cihaz testi sırasında sıcaklık gösterilirken Test/Silence düğmesine basın.
CO alarmı	CO / PPM	Karbonmonoksit yoğunluğu, ppm cinsinden.
CO alarmı	CO PEAK / PPM	En yüksek CO yoğunluğu kaydedilir.
Pil	Pil simgesi	Pil gücü.

3.3 Boyutlar

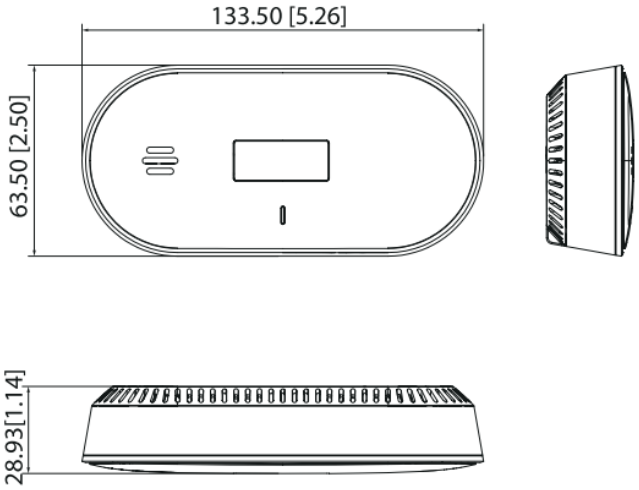

Şekil 3-3 Boyutlar (mm)

4 | Teknik bilgiler

Parametre	Açıklama
Algılanan gaz	Karbonmonoksit (CO)
Belirtilen sürelerde alarmı tetikleyen CO yoğunluğu	• 50 ppm: 60-90 dakika • 100 ppm: 10-40 dakika • 300 ppm: 3 dakikadan kısa
Güç kaynağı	3 V CR17450A lityum pil (değiştirilemez)
Bekleme akımı	≤20 μA
Alarm akımı	≤20 mA
Çalışma sıcaklığı	-10 °C ile +55 °C
Bağıl nem	≤%95 RH (yoğuşmasız)
Sıcaklık doğruluğu	Tipik ±0,1 °C
Nem doğruluğu	Tipik ±%1,5 RH
Alarm yöntemi	Görsel ve sesli alarm
Alarm ses düzeyi	3 m'de ≥85 dB(A)
Susturma	Desteklenir
Susturma süresi	9 dakika
Boyutlar	133,5 × 63,5 × 28,9 mm (5,26 × 2,50 × 1,14 inç)
Kurulum	Duvara montaj / Serbest duruş
LED ışığı	• Kırmızı: Alarm • Sarı: Arıza • Yeşil: Bekleme (dakikada 1 kez)
Pil ömrü	10 yıl
Sertifikalar	EN 50291-1:2018 ve BS EN 50291-1:2018

5 | Cihazın kurulumu

5.1 Paket içeriği

Paket içeriğini aşağıdaki listeyle karşılaştırın. Cihaz hasarlıysa veya bir parça eksikse tedarikçiyle iletişime geçin.

Tablo 5-1 Kontrol listesi

Adı	Adet
Karbonmonoksit alarmı	1
Delme şablonu	1
Vida/dübel takımı	1
Kullanım kılavuzu	1

5.2 Kurulum yeri

Cihaz hangi odaya kurulmalıdır?

Tercihen yanma cihazı bulunan her odaya bir karbonmonoksit alarmı takın. Ek güvenlik için oturma odalarına ve yatak odalarına da cihaz yerleştirin. Alarm çaldığında cihazı her zaman duyabildiğinizden emin olun.

Cihaz odanın neresine kurulmalıdır?

Yanma cihazı bulunmayan yatak odası:
Alarmı odadaki kişilerin solunum yüksekliğine takın. Alarmı asla zemine veya zemine yakın yerleştirmeyin. Karbonmonoksit havayla karışır; bu nedenle nadiren zemine iner.

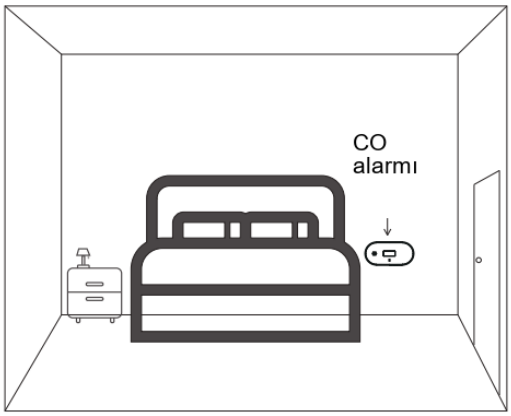

Şekil 5-1 Yakıtla çalışan cihaz bulunmayan yatak odasına kurulum

Yanma cihazı (soba, kazan, şömine, gazlı ısıtıcı) bulunan oturma odası:
Alarmı yanma cihazından daha yükseğe takın. Karbonmonoksit, yanma cihazından çıkan sıcak gazlar nedeniyle yukarı doğru yükselir. Alarmı tavandan en az 15 cm aşağıya takın.

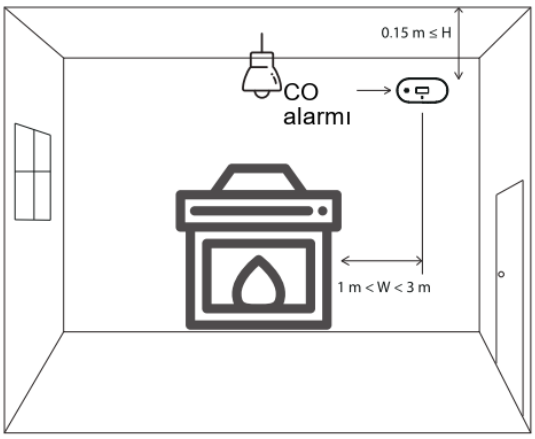

Şekil 5-2 Yakıtla çalışan cihaz bulunan odaya kurulum

Yanma cihazı bulunmayan oturma odası:
Alarmı duvara, zeminden yaklaşık 1,5-1,6 metre yükseğe takın. Alarmı asla zemine veya zemine yakın takmayın. Karbonmonoksit havayla karışır ve nadiren zemine iner.

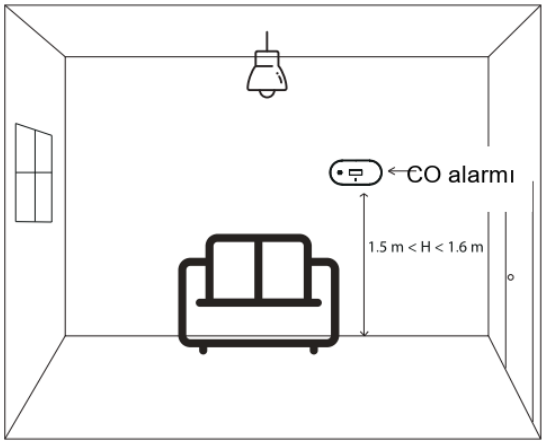

Şekil 5-3 Yakıtla çalışan cihaz bulunmayan oturma odasına kurulum

CO alarmını şu yerlere kurmayın

• Tozlu, kirli, yağlı veya nemli alanlar.

• Yetersiz havalandırılan mutfaklar, garajlar, kazan daireleri; normal çalışma koşullarında karbonmonoksit veya duman dolaşan kapalı alanlar (örneğin dolap içi veya perde arkası).

• Soba, ocak ve diğer sıcak, kolay kirlenen yerlerin yakını.

• Zemine bitişik veya zemine yakın yerler.

• Isı ve buhar kaynağının doğrudan üzeri.

• Doğrudan güneş ışığı alan yerler.

• Önü engellenmiş alanların (örneğin mobilya nedeniyle) yakını.

• Kapı, pencere, aspiratör, hava menfezi veya benzeri havalandırma açıklıklarının yanı.

• Sıcaklığın -10 °C'nin altına düşebileceği veya 55 °C'nin üzerine çıkabileceği odalar.

5.3 İlk kullanım

Duvara montaj

Adım 1: Delme şablonunu yerleştirmek için uygun bir yer seçin.

Adım 2: Cihazı vidalarla monte edin.
1) Montaj yüzeyine delme şablonuna göre vida delikleri (5 mm) açın ve dübelleri deliklere yerleştirin.

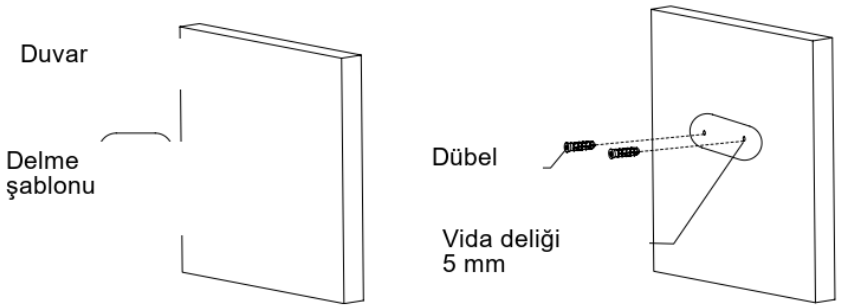

Şekil 5-4 Kurulum (1)

2) Metal klipsi çekerek çıkarın.

NOT
Bu metal klipsi ileride kullanmak üzere saklayın.

3) Cihazı montaj yüzeyine takın.

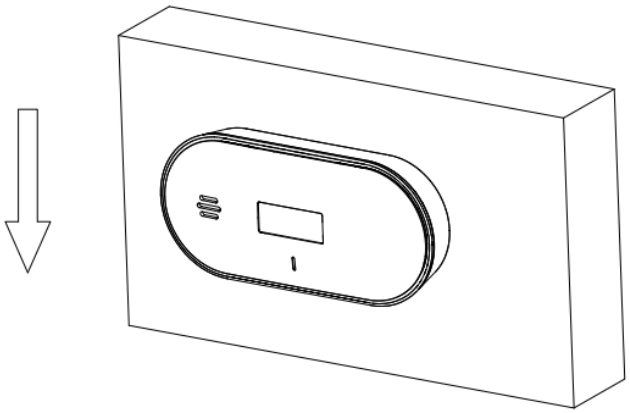

Şekil 5-5 Kurulum (2)

Adım 3: Kurulumdan sonra Test/Silence düğmesine basarak cihazı test edin. LED ışıklarının, buzzerın ve LCD ekranın Bölüm 3.2'de açıklandığı şekilde düzgün çalıştığını kontrol edin.

Masa üzerine yerleştirme

Cihazın tabanına entegre iki ayak, cihazın sağlam ve düz bir yüzeyde serbestçe durmasını sağlar.

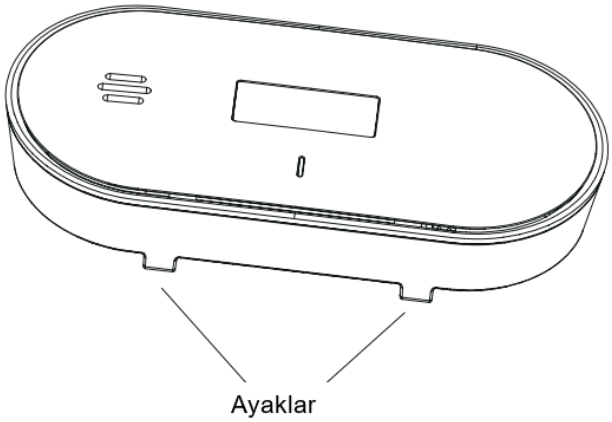

Şekil 5-6 Kurulum (3)

6 | Test ve bakım

6.1 Test

Cihazın bağlantısı, kurulumu veya düzenli bakımı sonrasında düzgün çalıştığını doğrulamak için test yapılmalıdır.

Test sırasında arızalı olduğu görülen cihaz için “Sık sorulan sorular” ve “Bakım” bölümlerine göre işlem yapılmalı, ardından cihaz yeniden test edilmelidir. Testi başarıyla tamamlayamazsa cihazı onarım için üreticiye gönderin.

Test

Test/Silence düğmesine basın; LCD’nin mavi arka ışığı 5 saniye yanar. Arka ışık yanarken Test/Silence düğmesine tekrar basın. Cihaz testi başlatır; LCD sırasıyla güncel CO yoğunluğunu, en yüksek CO yoğunluğunu, en yüksek sıcaklığı ve en yüksek nemi gösterir (yaklaşık 5 saniye).

Alarmı susturma/duraklatma

Karbonmonoksit yoğunluğu önceden belirlenmiş eşiğe ulaştığında kırmızı LED gösterge yanıp söner ve buzzer saniyede bir bip sesi verir. LCD ekran gerçek zamanlı yoğunluğu sürekli gösterir. Alarm sesini geçici olarak susturmak için cihazın Test/Silence düğmesine basın; cihaz 9 dakika sessiz modda kalır.

6.2 Bakım

Cihazınızı iyi çalışır durumda tutmak için aşağıdaki gerekliliklere uyun.

• Alarmı test edin: Cihazı haftada bir kez test edin. Normal çalışma koşullarında cihazın düzgün çalıştığından emin olmak için Test/Silence düğmesine basın. Arıza varsa zamanında onarılmasını sağlayın.

• Cihazın gövdesini yılda en az bir kez temizleyin. Bunun için yumuşak bir bez veya elektrikli süpürgenin yumuşak fırçasını kullanın. Sensörün kirlenmesini önlemek için cihaza temizlik maddesi uygulamayın.

• Cihazı boyamayın. Boya havalandırma açıklıklarını kapatır ve sensörün normal çalışma yeteneğini engeller.

• Pil gerilimi belirli bir eşik altına indiğinde gösterge sarı yanıp söner ve pil bitene kadar buzzer dakikada bir bip sesi verir. Cihazı derhal onaylı bir modelle değiştirin veya öneri almak için teknik desteğe başvurun.

NOT
Dedektör düzgün çalışmayı bıraktığında yardım için yerel bayinize veya satıcınıza başvurun.

7 | Cihaz durumu

LCD ekran	LED durumu	Alarm sesi	Cihaz durumu	Çözüm
Mavi arka ışık 3 saniye yanar.	6 hızlı yanıp sönmeden oluşan 2 döngü; sonunda 1 kırmızı yanıp sönmeyle durur.	4 kısa hızlı bipten oluşan 2 döngü; sonunda 1 bip ile durur.	Otomatik test	Yok
Güncel nem ve sıcaklık dönüşümlü gösterilir.	Dakikada 1 yeşil yanıp sönme	Yok	Dedektör açılır ve normal çalışır.	Yok
Karbonmonoksit yoğunluğu (ppm)	Saniyede 1 kırmızı yanıp sönme	Saniyede 1 bip	Karbonmonoksit sızıntısı tespit edilmiştir.	Evdeki herkesi uyarın, derhal dışarı çıkın ve 112'yi arayın.
En yüksek değer ekranı	Yok	Yok	En yüksek değer ölçüldü.	En yüksek değeri sıfırlayın. Otomatik test sırasında Test/Silence düğmesine basılı tutulduğunda LCD'deki en yüksek değer ekranı kapanır.
Lb	Dakikada 1 sarı yanıp sönme	Dakikada 1 bip	Pil düşük	Cihazı derhal değiştirin.
Err	Dakikada 2 sarı yanıp sönme	Dakikada 1 bip	Arıza	Bölüm 8 Sık sorulan sorulara bakın.
End	Dakikada 3 sarı yanıp sönme	Dakikada 3 bip	Kullanım ömrü sonu	Azami kullanım ömrüne ulaşılmıştır. Cihazı derhal değiştirin. Değişim tarihi etikette bulunabilir.

EN YÜKSEK DEĞER ÖLÇÜMÜ

Bu dedektör geçmişte ölçülen karbonmonoksit, sıcaklık ve nem değerlerini kaydeder. En yüksek değeri görmek için Test/Silence düğmesine basın. En yüksek değer sıfırlanana kadar LCD'de kalır.

DİKKAT
Mavi arka ışığın daha uzun süre yanması pil ömrünü azaltır. Dedektörünüzün LCD ekranını düzenli olarak kontrol edin.

DİKKAT
LCD ekrandaki en yüksek değer, geçmişte karbonmonoksit ölçüldüğünü gösterir. Mümkünse ortamı havalandırın ve cihazlarınızın kontrol edilmesi için derhal bir uzman veya tesisatçı çağırın.

8 | Sık sorulan sorular

Sorun	Olası neden	Çözüm
Yeşil Güç LED'i dakikada bir yanıp sönmüyor.	Cihaza güç gelmiyor.	Metal klipsi çıkarın.
Yeşil Güç LED'i dakikada bir yanıp sönmüyor.	LED bozuk.	Öneri için tedarikçiye başvurun.
Test/Silence düğmesine basıldığında alarm yok.	Devre arızası	Tedarikçiye başvurun.
Algılanan karbonmonoksite tepki yok.	Devre arızası	Tedarikçiye başvurun.
Cihaz sürekli keskin, tiz bir ses çıkarıyor.	Alkol, parfüm, benzin veya boya gibi çok miktarda uçucu madde var.	Cihazı temiz havaya (dışarıya) taşıyın ve gazların cihazdan uzaklaşması için 2 saat "çalışmasına" izin verin.
Cihaz sürekli keskin, tiz bir ses çıkarıyor.	Devre arızası	Tedarikçiye başvurun.

9 | Bertaraf

Atık elektrikli ürünler diğer evsel atıklarla birlikte atılmamalıdır. Elektrikli cihazı çevreye duyarlı biçimde ve elektrikli cihazların bertarafı veya geri dönüşümüyle ilgili yerel düzenlemelere tam uygun olarak elden çıkarın.

UYARI
Yakmayın veya ateşe atmayın.

Azami kullanım ömrüne (10 yıl) ulaşıldığında, bertaraf etmeden önce cihazı devre dışı bırakın.

Adım 1: Düz uçlu tornavidayı yerleştirerek deşarj pimini çıkarın.

Adım 2: Deşarj pimini deliğe sıkıca yerleştirin ve çevirin.

LCD ekranın görüntüsü kapanır; bu, deşarjın başarıyla tamamlandığını gösterir.

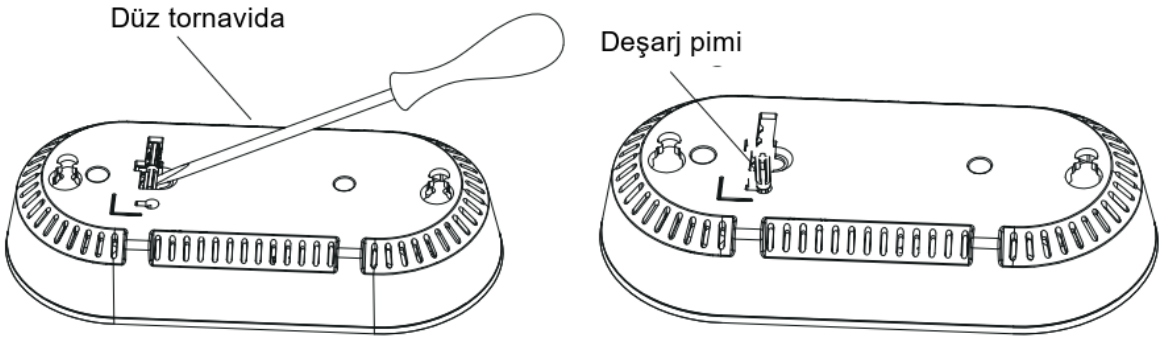

Şekil 9-1 Deşarj

10 | Garanti ve iletişim

Satış sonrası hizmete ihtiyaç duyarsanız yerel bayinizle veya satıcınızla iletişime geçin.

Batı AB ithalatçısı: Dahua Europe B.V.

Adres: Louis Braillelaan 80, 2719 EK Zoetermeer, The Netherlands
Servis e-posta adresi: support.benelux@dahuatech.com

Orta/Doğu Avrupa ve Nordik ithalatçısı

Dahua Technology Poland Sp. z o.o.
Adres: ul. Salsy 2, 02-823 Warszawa
Servis e-posta adresi: partner@wisualarm.com

Birleşik Krallık ithalatçısı: Dahua Technology UK Ltd.

Adres: 3rd Floor, Quantum House, 60 Norden Road, Maidenhead, SL6 4AY
Servis e-posta adresi: support.uk@dahuatech.com

Almanya ithalatçısı: Dahua Technology GmbH

Adres: Niederkasseler Lohweg 185, 40547 Düsseldorf
Servis e-posta adresi: support.de@dahuatech.com

11 | Belgeler

AB uygunluk beyanlarının ve AB performans beyanlarının tam metnine aşağıdaki internet adresinden ulaşılabilir:
https://www.wisualarm.com/en/ServiceSupport/DownloadCenter

Daha fazla bilgi için aşağıdaki QR kodunu tarayın veya şu adresi ziyaret edin:
https://www.wisualarm.com/en/Products/ALL

ZHEJIANG HUAXIAO TECHNOLOGY CO., LTD. | V1.0.0
Belge kodu: 1.2.51.32.22784-000

12 | C06 garanti belgesi

Üretici veya ithalatçı: Eftron Otomasyon San. Ve Ticaret Ltd. Şti.
Adres: Atatürk Mah. Ertuğrul Gazi Sok. Metropol İstanbul C1 Blok No:2B İç Kapı No:376 Ataşehir/İST
Telefon: +90 549 779 06 10
E-posta: info@eftron.com.tr

Malın cinsi: Alarm cihazı | **Marka:** WISUALARM
Model: C06 (DHI-HY-GC30A)
Garanti süresi: 2 yıl | **Azami tamir süresi:** 20 iş günü

Satıcı firmanın bilgileri	Doldurulacak alan
Unvanı / Adresi	....
Telefon / Faks / E-posta	.....
Fatura tarih ve sayısı	.....
Teslim tarihi ve yeri	.....
Bandrol ve seri no.	.....
Satıcı yetkilisinin imzası / Firma kaşesi	.....
Üretici veya ithalatçı yetkilisinin imzası / Firma kaşesi	.....

Garanti şartları

1) Garanti süresi, malın teslim tarihinden itibaren başlar ve 2 yıldır. (Bu süre 2 yıldan az olamaz)

2) Malın bütün parçaları dahil olmak üzere tamamı garanti kapsamındadır.

3) Malın ayıplı olduğunun anlaşılması durumunda tüketici, 6502 sayılı Tüketicinin Korunması Hakkında Kanunun 11 inci maddesinde yer alan; a- Sözleşmeden dönme, b- Satış bedelinden indirim isteme, c- Ücretsiz onarılmasını isteme, ç- Satılanın ayıpsız bir misli ile değiştirilmesini isteme, haklarından birini kullanabilir.

4) Tüketicinin bu haklardan ücretsiz onarım hakkını seçmesi durumunda satıcı; işçilik masrafı, değiştirilen parça bedeli ya da başka herhangi bir ad altında hiçbir ücret talep etmeksizin malın onarımını yapmak veya yaptırmakla yükümlüdür. Tüketici ücretsiz onarım hakkını üretici veya ithalatçıya karşı da kullanabilir. Satıcı, üretici ve ithalatçı tüketicinin bu hakkını kullanmasından müteselsilen sorumludur.

5) Tüketicinin, ücretsiz onarım hakkını kullanması halinde malın; - Garanti süresi içinde tekrar arızalanması, - Tamiri için gereken azami sürenin aşılması, - Tamirinin mümkün olmadığının, yetkili servis istasyonu, satıcı, üretici veya ithalatçı tarafından bir raporla belirlenmesi durumlarında; tüketici malın bedel iadesini, ayıp oranında bedel indirimini veya imkân varsa malın ayıpsız misli ile değiştirilmesini satıcıdan talep edebilir. Satıcı, tüketicinin talebini reddedemez. Bu talebin yerine getirilmemesi durumunda satıcı, üretici ve ithalatçı müteselsilen sorumludur.

6) Malın tamir süresi 20 iş gününü, binek otomobil ve kamyonetler için ise 30 iş gününü geçemez. Bu süre, garanti süresi içerisinde mala ilişkin arızanın yetkili servis istasyonuna veya satıcıya bildirimi tarihinde, garanti süresi dışında ise malın yetkili servis istasyonuna teslim tarihinden itibaren başlar. Malın arızasının 10 iş günü içerisinde giderilememesi halinde, üretici veya ithalatçı; malın tamiri tamamlanıncaya kadar, benzer özelliklere sahip başka bir malı tüketicinin kullanımına tahsis etmek zorundadır. Malın garanti süresi içerisinde arızalanması durumunda, tamirde geçen süre garanti süresine eklenir.

7) Malın kullanma kılavuzunda yer alan hususlara aykırı kullanılmasından kaynaklanan arızalar garanti kapsamı dışındadır.

8) Tüketici, garantiden doğan haklarının kullanılması ile ilgili olarak çıkabilecek uyuşmazlıklarda yerleşim yerinin bulunduğu veya tüketici işleminin yapıldığı yerdeki Tüketici Hakem Heyetine veya Tüketici Mahkemesine başvurabilir.

9) Satıcı tarafından bu Garanti Belgesinin verilmemesi durumunda, tüketici Ticaret Bakanlığı Tüketicinin Korunması ve Piyasa Gözetimi Genel Müdürlüğüne başvurabilir.