Kullanma Kılavuzu ve Garanti Bilgileri

S05 Duman Dedektörü

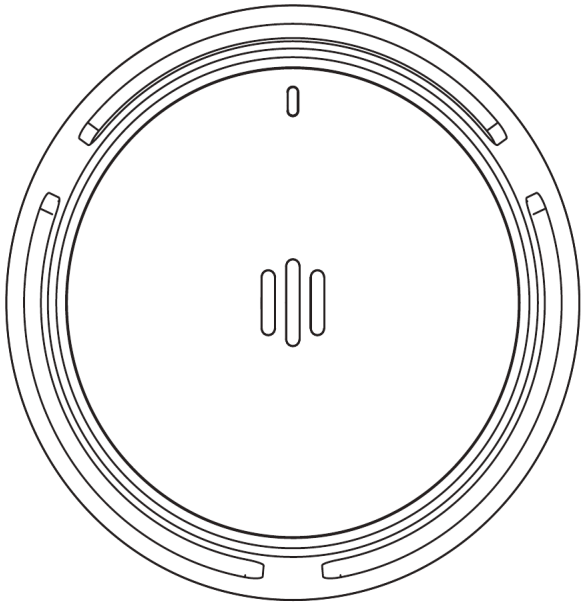

Model: S05

Türkiye - İthalatçı ve satış sonrası destek

Eftron Otomasyon San. ve Ticaret Ltd. Şti.
Atatürk Mah. Ertuğrul Gazi Sok. Metropol İstanbul C1 Blok No: 2B İç Kapı No: 376 Ataşehir / İstanbul
Telefon: +90 549 779 06 10
E-posta: info@eftron.com.tr

Garanti süresi: 2 yıl
Azami tamir süresi: 20 iş günü

Cihazı kullanmadan önce bu kılavuzu okuyun ve garanti bilgileriyle birlikte saklayın.

1. Güvenlik ve uyarılar

Bu kılavuz cihazı doğru kullanmanıza yardımcı olur. Cihazı kullanmadan önce dikkatlice okuyun ve ileride başvurmak üzere saklayın.

UYARI - Kullanım koşulları

• Hiçbir alarmı görmezden gelmeyin. Alarma müdahale edilmemesi ciddi yaralanmaya veya ölüme yol açabilir.

• Sürekli yüksek veya düşük sıcaklığa ya da yüksek neme maruz kalmak pil ömrünü kısaltabilir.

DİKKAT

• Kullanmadan önce cihazın güç kaynağının düzgün çalıştığından emin olun. Cihazı belirtilen kullanım ortamına ve anma güç aralığına uygun kullanın.

• Cihazı izin verilen sıcaklık ve nem koşullarında taşıyın, kullanın ve saklayın.

• Cihaza sıvı sıçramasını veya damlamasını önleyin. Üzerine sıvı dolu nesneler koymayın.

• **Bu cihaz yalnızca dumanı algılamak için tasarlanmıştır; gazı, ısıyı veya alevi algılamaz.**

Kurulum güvenliği

UYARI: Yanlış kurulum ve kullanım cihazın düzgün çalışmasını ve tehlikelere tepki vermesini engeller.

• Yüksekte çalışırken güvenlik kurallarına uyun ve gerekli koruyucu donanımı kullanın.

• Cihazı doğrudan güneş ışığına veya ısı kaynaklarına maruz bırakmayın. Onarım için geri göndermeniz gerekebileceğinden orijinal ambalajı saklayın.

• Kullanılacak yerin kurulum koşullarına uygun olduğundan emin olun. Sorun varsa satıcınıza veya müşteri hizmetlerine başvurun.

• Kurulum ve kullanım, yerel elektrik güvenliği, yangından korunma ve ilgili diğer düzenlemelere uygun olmalıdır.

Bakım güvenliği

• Cihazı temizlik ürünleriyle temizlemeyin. Boyamayın; boya hava açıklıklarını kapatarak sensörün duman algılamasını engeller.

2. Ürün ve teknik bilgiler

Cihaz, ortamdaki duman yoğunluğunu sürekli izler. Gelişmiş bölünmüş spektrumlu fotoelektrik algılama haznesi ve yüksek sesli dahili uyarıcısı sayesinde hızlı ve hassas tepki verir; kararlı çalışır ve yanlış alarm olasılığı düşüktür. Duman yoğunluğu alarm eşiğine ulaştığında sesli ve görsel uyarı verir. Ev, daire ve benzeri konut uygulamaları için tasarlanmıştır.

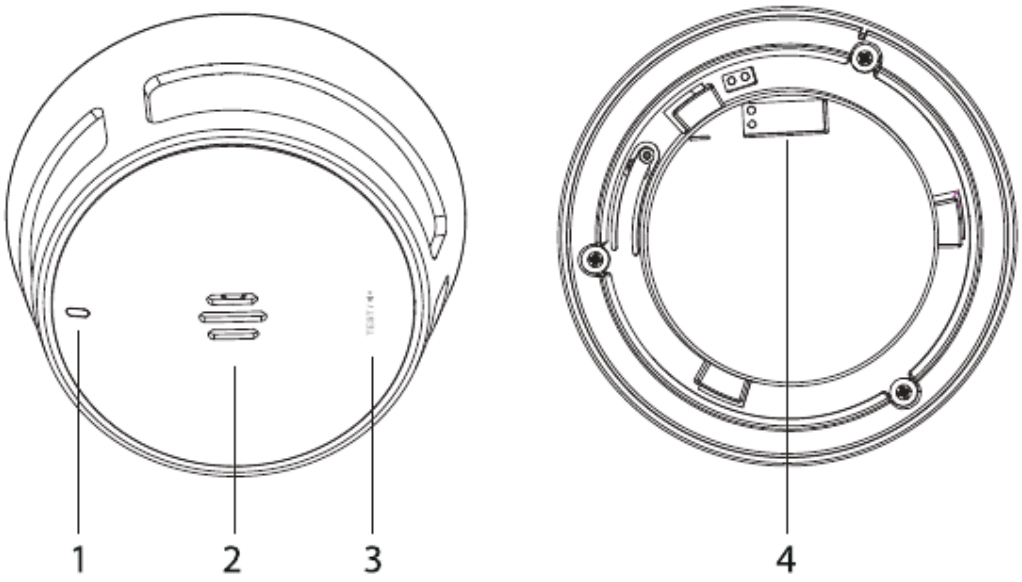

No / Parça	İşlev
1 / Gösterge	Bekleme: yeşil, dakikada 1 kez. Alarm: kırmızı, saniyede 1 kez. Arıza: kırmızı, dakikada 2 kez yanıp söner.
2 / Sesli uyarıcı	3 m mesafede 85 dB(A) alarm sesi.
3 / TEST / Susturma	Normal çalışmayı sınar ve alarm sesini durdurur.
4 / Pil bölmesi	Dahili pil kullanıcı tarafından değiştirilemez.

Teknik özellikler

Özellik	Değer
Sensör / besleme	Fotoelektrik / 3 V CR123A lityum pil (değiştirilemez)
Pil ömrü / alarm	10 yıl / sesli ve görsel
Önceden ayarlı alarm eşiği	0,2 dB/m - 0,3 dB/m
Çalışma akımı	İzleme: ≤15 μA; alarm: ≤35 mA
Sıcaklık / bağıl nem	-10 °C ila +55 °C / ≤%95 (yoğuşmasız)
Algılama alanı	Mekân yüksekliği 8 m'den az olduğunda cihaz başına 20-40 m²
Boyut / ağırlık	Ø81,5 × 51,6 mm / 110 g (pil dahil)
Belgelendirme	EN 14604:2005+AC:2008

3. Kurulum

3.1 Kutu içeriği

Duman alarm cihazı: 1 adet; kendinden kılavuzlu vida: 2 adet; dübel: 2 adet; montaj plakası: 1 adet; kullanım kılavuzu: 1 adet. Hasarlı veya eksik parça varsa satış sonrası servisle iletişime geçin.

3.2 Montaj konumu

DİKKAT: Cihaz, konutların normal iç ortamlarında kullanılmak üzere tasarlanmıştır. Konutların yapısı ve yerleşimi farklılık gösterir; bu yerleşim bilgileri referans niteliğindedir. Ek bilgi için yerel itfaiyeye danışın.

Kaynak kılavuzdaki örnek ev yerleşiminde yatak odalarında, zemin katta ve bodrumda duman alarm cihazları gösterilmiştir; mutfak ve garaj ayrıca işaretlenmiştir.

• **Düz tavan:** Cihazı tavana, oda köşelerinden 500 mm uzaklığa monte edin.

• **Eğimli çatı:** Eğim 45°'den azsa uygun mesafe 500 mm'dir. Eğim 45°'den fazlaysa cihazın yerleştirileceği ahşap bir destek kullanılmalıdır.

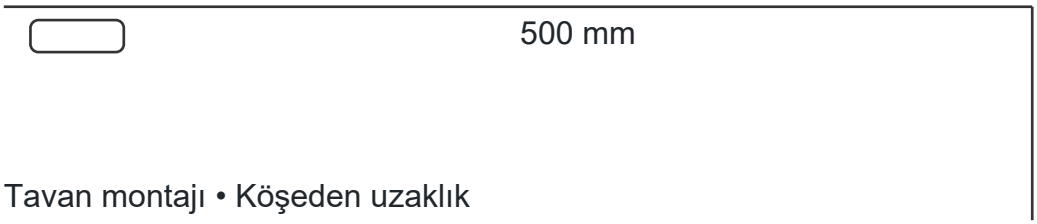

Tavan montajı • Köşeden uzaklık

3.3 Montaj adımları

1. Duman alarmı için uygun montaj yerini seçin.

2. Montaj yüzeyine Ø6 mm delikler açın ve dübelleri vida delikleriyle hizalayarak yerleştirin.

3. Montaj plakasını kendinden kılavuzlu vidalarla sabitleyin.

4. Cihazı montaj plakasına yerleştirin ve uygun konuma gelecek şekilde döndürerek kilitleyin.

UYARI: Cihaz döndürülüp kilitlendiğinde otomatik olarak açılır. Cihazı etkinleştirmek için plakaya sıkıca kilitlendiğinden emin olun.

Kurulum çizimleri

Aşağıdaki çizimler orijinal üretici kılavuzundan alınmış, açıklamaları Türkçeleştirilmiştir. Montaj mesafeleri ve işlem sırası için önceki sayfadaki talimatları izleyin.

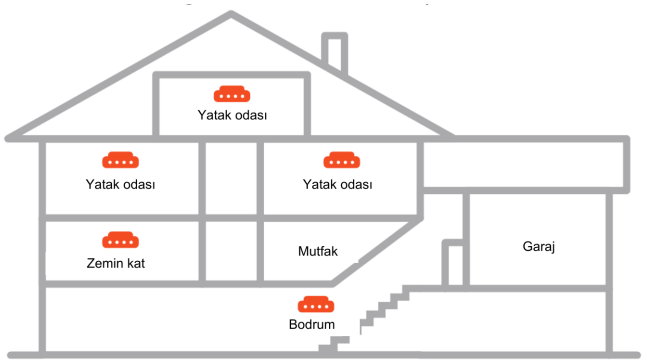

Şekil 1. Örnek ev içi yerleşim

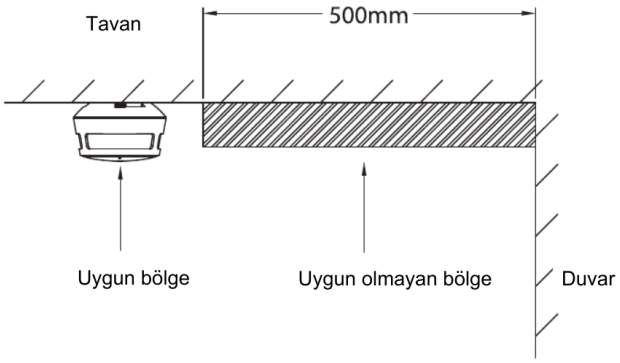

Şekil 2. Düz tavanda yerleşim

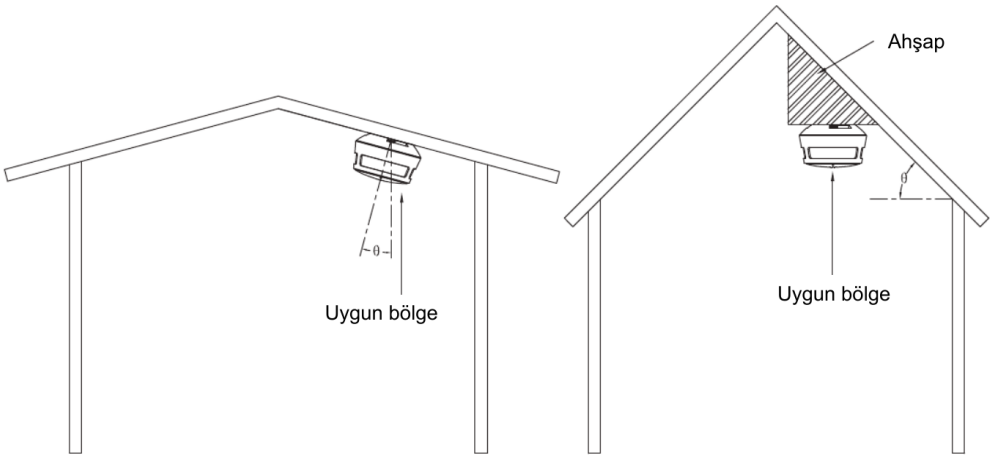

Şekil 3. Eğimli tavan ve ahşap destek

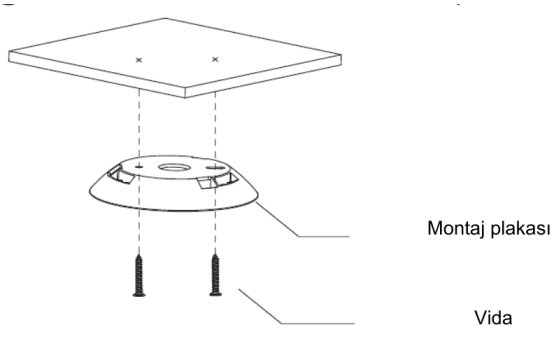

Şekil 4. Montaj plakasının sabitlenmesi

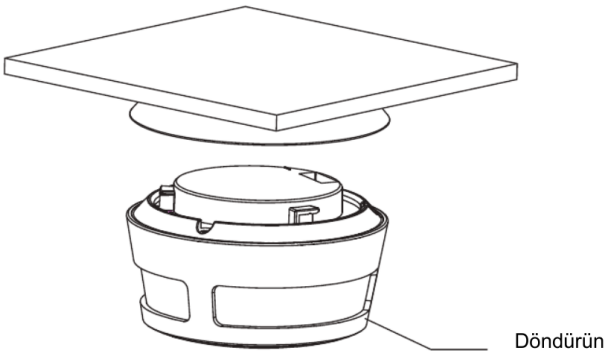

Şekil 5. Cihazın döndürülerek kilitlenmesi

4. Test ve alarmı susturma

4.1 Test

Kurulumdan sonra ve düzenli bakım sırasında cihazın doğru çalıştığını doğrulamak için test yapılmalıdır. Testte sorun görülürse “Sık sorulan sorular” ve “Bakım” bölümlerindeki işlemleri uygulayın, ardından yeniden test edin. Test yine başarısız olursa cihazı onarım için üreticiye / yetkili servise gönderin.

Cihazın kendi kendine testi

TEST / Susturma düğmesine basın. Gösterge ışığı hızlı yanıp söner ve sesli uyarıcı öter.

Alarmı susturma / duraklatma

Duman yoğunluğu önceden belirlenmiş eşiğe ulaştığında gösterge yanıp söner ve sesli uyarıcı 85 dB ses çıkarır. Yanlış alarm oluşursa cihaz üzerindeki TEST / Susturma düğmesine basarak alarm sesini durdurabilirsiniz.

DİKKAT: Cihaz, kızılötesi uzaktan kumanda üzerindeki düğmeye basılarak da susturulabilir. Alarm, susturma modundan **9 dakika sonra otomatik olarak çıkar.**

Düşük pil gerilimi

Pil gerilimi belirli bir eşik değerinin altına düştüğünde gösterge yanıp söner ve pil tamamen bitene kadar her dakika sesli uyarı verilir. **Cihazı hemen değiştirin** veya bilgi almak için teknik desteğe başvurun. Dahili pil kullanıcı tarafından değiştirilemez.

Düzenli kontrol

Cihazı **haftada bir** TEST / Susturma düğmesiyle test edin. Temizlikten sonra cihazı tekrar monte edip yeniden test edin.

Güvenlik hatırlatması: Hiçbir alarmı görmezden gelmeyin. Susturma işlevini kullanmak, alarm nedeninin ortadan kalktığı anlamına gelmez.

5. Bakım, sorun giderme ve bertaraf

5.1 Bakım

• Normal çalışma koşullarında haftada bir TEST / Susturma düğmesine basarak cihazın çalışmasını doğrulayın. Bir arıza varsa zamanında giderilmesini sağlayın.

• Dış yüzeyin yılda en az bir kez temizlenmesi önerilir. Gerektiğinde yumuşak fırça başlıklı elektrik süpürgesiyle nazikçe temizleyerek toz ve böcekleri uzaklaştırın.

• Sensörün kirlenmesini önlemek için cihaz üzerinde temizlik sıvısı kullanmayın.

• Cihazı boyamayın. Boya hava açıklıklarını kapatır ve sensörün normal çalışmasını engeller. Temizlikten sonra tekrar monte edin ve test edin.

5.2 Sık sorulan sorular

Sorun	Çözüm
Test sırasında alarm sesi çıkmıyor.	İlk etkinleştirmeden hemen sonra test yapıyorsanız birkaç saniye bekleyin. TEST / Susturma düğmesine sıkıca bastığınızdan emin olun.
Cihaz aralıklı olarak ötüyor.	Montaj konumunu kontrol edin (Kurulum). Duman alarm cihazını temizleyin (Bakım).
LED kırmızı yanıp sönüyor ve her 60 saniyede bir ses duyuluyor.	Pil zayıftır. Cihazı hemen değiştirin. Bilgi almak için teknik desteğe başvurun.

5.3 Ürünün bertarafı

Atık elektrikli ürünleri diğer evsel atıklarla birlikte atmayın. Ürünü çevreye zarar vermeyecek şekilde bertaraf edin; elektrikli cihazların bertarafı veya geri dönüşümüyle ilgili yerel düzenlemelere uyun.

UYARI: Cihazı yakmayın veya ateşe atmayın.

Belgeler ve üretici

Zhejiang Huaxiao Technology Co., Ltd., duman alarm cihazı tipindeki telsiz ekipmanının 2014/53/AB Direktifine uygun olduğunu beyan eder. AB uygunluk ve performans beyanlarının tam metni üreticinin aşağıdaki adresinde bulunabilir:

https://www.wisualarm.com/en/ServiceSupport/DownloadCenter

Ürün bilgileri: https://www.wisualarm.com/en/Products/ALL

Üretici: ZHEJIANG HUAXIAO TECHNOLOGY CO., LTD.

7. Garanti şartları

Ürün: Alarm Cihazı
Marka: Wisualarm
Model: S05
Garanti süresi: 2 yıl
Azami tamir süresi: 20 iş günü

Garanti şartları (1-5)

1. Garanti süresi, ürünün teslim tarihinden itibaren başlar ve 2 yıldır.

2. Ürünün bütün parçaları dahil olmak üzere tamamı garanti kapsamındadır.

3. Ürünün ayıplı olduğunun anlaşılması durumunda tüketici, 6502 sayılı Tüketicinin Korunması Hakkında Kanunun 11. maddesinde yer alan; sözleşmeden dönme, satış bedelinden indirim isteme, ücretsiz onarım isteme veya satılan ürünün ayıpsız bir misli ile değiştirilmesini isteme haklarından birini kullanabilir.

4. Tüketicinin ücretsiz onarım hakkını seçmesi durumunda satıcı; işçilik masrafı, değiştirilen parça bedeli veya başka herhangi bir ad altında ücret talep etmeksizin ürünün onarımını yapmak veya yaptırmakla yükümlüdür. Tüketici ücretsiz onarım hakkını üretici veya ithalatçıya karşı da kullanabilir. Satıcı, üretici ve ithalatçı bu hakkın kullanılmasından müteselsilen sorumludur.

5. Tüketicinin ücretsiz onarım hakkını kullanması halinde ürünün garanti süresi içinde tekrar arızalanması, tamiri için gereken azami sürenin aşılması veya tamirinin mümkün olmadığının yetkili servis, satıcı, üretici veya ithalatçı tarafından bir raporla belirlenmesi durumlarında tüketici; ürünün bedel iadesini, ayıp oranında bedel indirimini veya imkân varsa ayıpsız bir misli ile değiştirilmesini satıcıdan talep edebilir. Satıcı bu talebi reddedemez.

8. Garanti ve ürün kayıt bilgileri

Garanti şartları (6-9)

6. Ürünün azami tamir süresi 20 iş günüdür. Garanti süresi içinde meydana gelen arızalarda bu süre, arızanın yetkili servis istasyonuna veya satıcıya bildirildiği tarihten itibaren başlar. Arızanın 10 iş günü içerisinde giderilememesi halinde üretici veya ithalatçı, ürünün tamiri tamamlanıncaya kadar benzer özelliklere sahip başka bir ürünü tüketicinin kullanımına tahsis etmekle yükümlüdür. Ürünün garanti süresi içerisinde arızalanması halinde, tamirde geçen süre garanti süresine eklenir.

7. Ürünün bu kullanım kılavuzunda belirtilen hususlara aykırı kullanılmasından kaynaklanan arızalar garanti kapsamı dışındadır.

8. Tüketici, garanti kapsamındaki haklarının kullanılmasıyla ilgili uyuşmazlıklarda, yerleşim yerinin bulunduğu veya tüketici işleminin yapıldığı yerdeki Tüketici Hakem Heyetine veya Tüketici Mahkemesine başvurabilir.

9. Satıcı tarafından Garanti Belgesinin verilmemesi durumunda tüketici, Ticaret Bakanlığı Tüketicinin Korunması ve Piyasa Gözetimi Genel Müdürlüğüne başvurabilir.

İthalatçı

Eftron Otomasyon San. ve Ticaret Ltd. Şti.
Atatürk Mah. Ertuğrul Gazi Sok. Metropol İstanbul C1 Blok No: 2B İç Kapı No: 376 Ataşehir / İstanbul
Telefon: +90 549 779 06 10
E-posta: info@eftron.com.tr

Ürün kayıt alanı

Seri numarası: .....
Teslim tarihi: .....
Satıcı / kaşe: .....
Kurulum tarihi: .....